HGI Part No.	18/06/2021 HENRY JTP APPROVED DOCUMENT
1004-1814	

REV. 版本	ECN 工程变更通知	Description 变更描述	Name 变更人	Date 变更日期

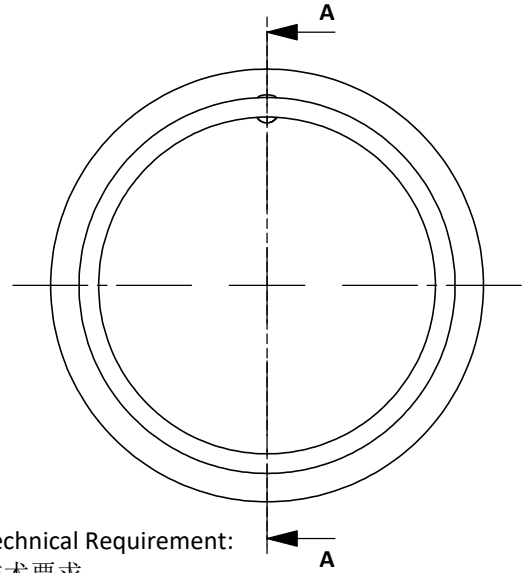

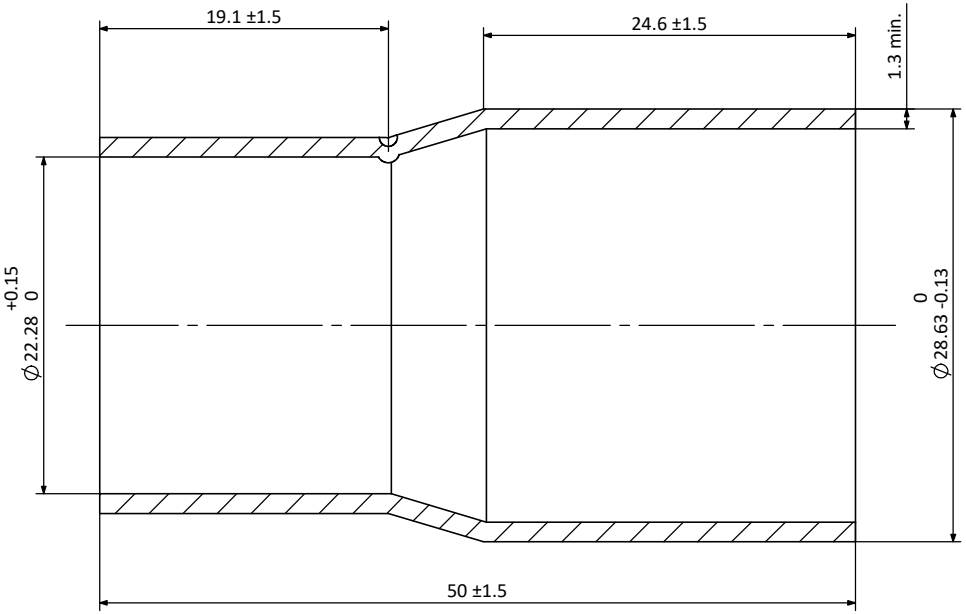

Section A-A

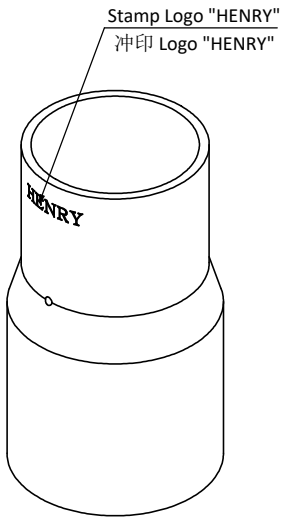

Technical Requirement:
技术要求：

1. All edges free of burr or flash;
不能有毛刺和飞边；
2. Safe working pressure: 3.2MPa;
安全工作压力：3.2MPa；
3.Surface should be clean and no rust(except oil stain);
表面应干净无生锈（油渍除外）；
4. Minimum Wall thickness is the minimum wall thickness anywhere within the fitting after forming;
最小壁厚指接头成型后任意位置的最小壁厚；
5. Material certificates must be supplied each batch;
每批产品需提供材质分析报告；
6. Unspecified geometric tolerance according to ISO 2768-K。
未注形位公差参照ISO-2768-K执行。

Description 产品名称	Copper Coupling 直通		
Drawing No. 图纸编号	M040201030	REV 版次	A
Material Master No. 物料编号	040201030	Drawing Size 图幅	A4
Material 材质	TP2	Sheet Number 页码	1/1
Attribute 属性	1 1/8"ODx7/8"ID	Third Angle Projection 第三视角	

Linear Dimensions 线性尺寸	0 Decimal Place 整数	1 Decimal Place 1位小数	2 Decimal Place 2位小数	Angular Dimensions 角度尺寸	0 Decimal Place 整数	1 Decimal Place 1位小数	Ra 1.6	Estimated Weight 预估重量	44.77g	Approved_by 批准	Julian Parker	2021/04/29
	±1.0	±0.2	±0.05		±2°	±0.5°		Scale 比例	2:1	Checked_by 审核	Leo Wu	2021/04/29
Tolerance Unless Stated Otherwise 未注尺寸公差								Unit 绘图单位	mm	Drawn_by 绘图	Qiu Leixin	2021/04/29

HENRY ®