HGI Part No.	03/07/2020 HENRY JTP APPROVED DOCUMENT
201-0304	

REV. 版本	ECN 工程变更通知	Description 变更描述	Name 变更人	Date 变更日期

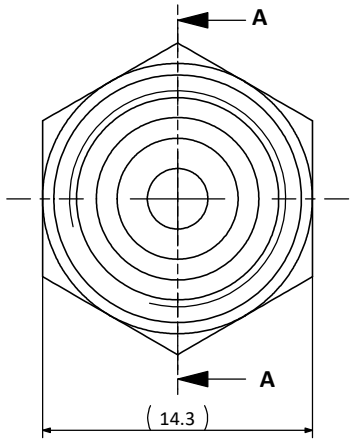

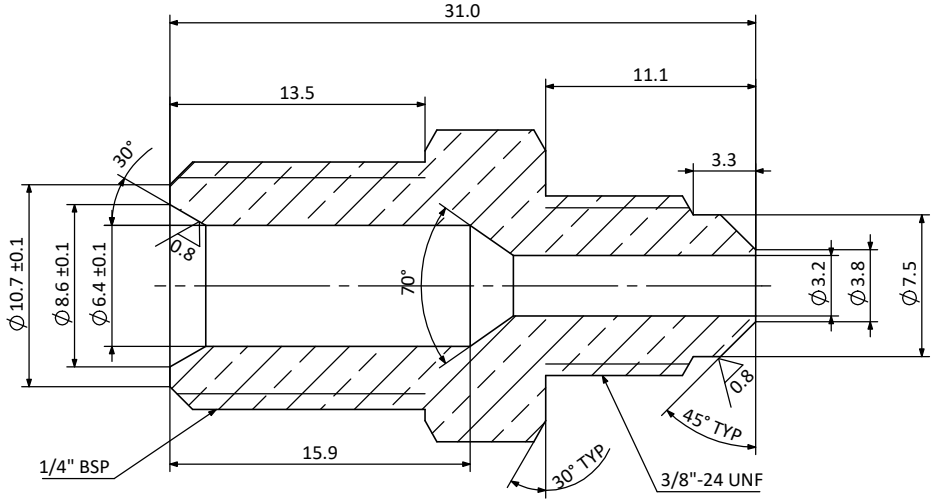

Section A-A

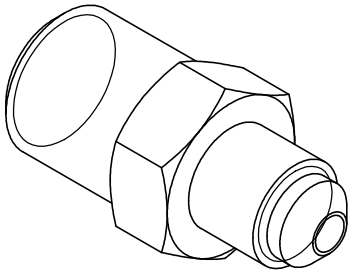

Technical Requirement:
技术要求：
1.All edges free of burr or flash;
不能有毛刺和飞边；
2.Surface should be clean and no rust(except oil stain);
表面应干净无生锈（油渍除外）；
3. Where is not specified,the thread must be within 1 pitch from the hex shoulder;
除有特别说明，螺纹到六角端面的距离应在1个螺距内；
4.Material certificates must be supplied each batch;
每批产品需提供材质分析报告；
5.Unspecified geometric tolerance according to ISO 2768-K.
未注形位公差参照ISO-2768-K执行。

Description 产品名称	Union 3/16" MSAE x 1/4" MBSP 接头 3/16" MSAEx1/4" MBSP		
Drawing No. 图纸编号	M040202085	REV 版次	A
Material Master No. 物料编号	040202085	Drawing Size 图幅	A4
Material 材质	HPb59-1	Sheet Number 页码	1/1
Attribute 属性	3/16" MSAEx1/4" MBSP	Third Angle Projection 第三视角	

Dimensions inside an oval are critical dimensions
椭圆内尺寸为关键尺寸

Linear Dimensions 线性尺寸	0 Decimal Place 整数	1 Decimal Place 1位小数	2 Decimal Place 2位小数	Angular Dimensions 角度尺寸	0 Decimal Place 整数	1 Decimal Place 1位小数
	±1.0	±0.2	±0.05		±2°	±0.5°

Ra 1.6

Estimated Weight 预估重量	24.59g	Approved_by 批准	Julian Parker	2020/06/30
Scale 比例	2:1	Checked_by 审核	Leo Wu	2020/06/30
Unit 绘图单位	mm	Drawn_by 绘图	Li Dongsen	2020/06/30

Tolerance Unless Stated Otherwise
未注尺寸公差

HENRY ®