HGI Part No.	08/01/2019 HENRY JTP APPROVED DOCUMENT
302-1008	

REV. 版本	ENC 工程变更通知	Description 变更描述	Name 变更人	Date 变更日期

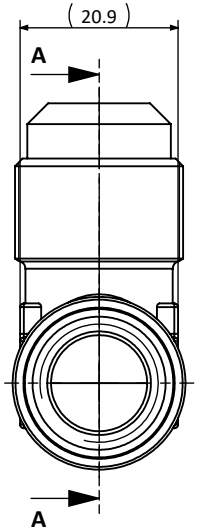

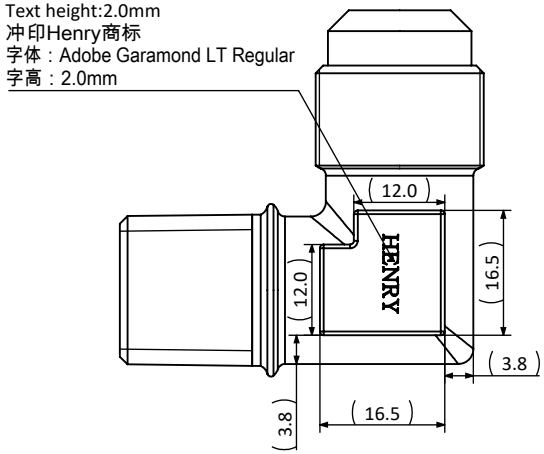

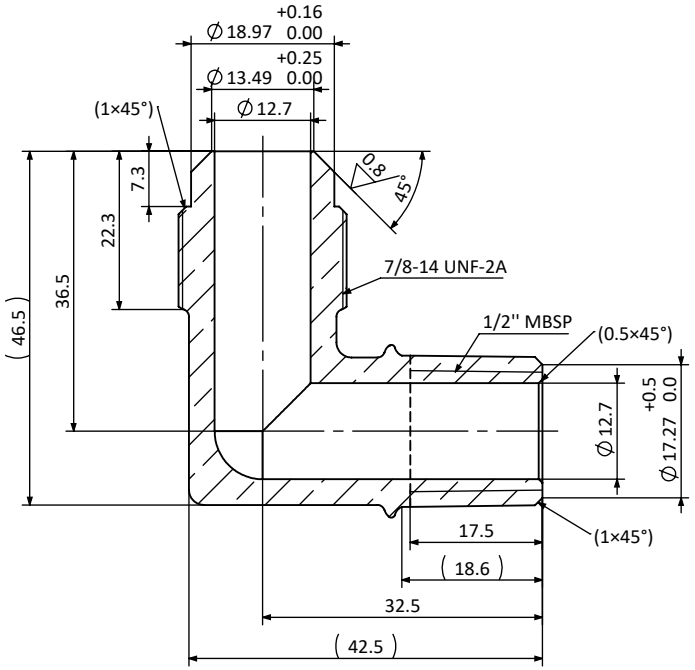

A-A

Technical Requirement:
技术要求：

1. All edges free of burr or flash;
   不能有毛刺和飞边；
2. Surface should be clean and no rust(except oil stain);
   表面应干净无生锈（油渍除外）
3. Material certificates must be supplied each batch;
   每批产品需提供材质分析报告；
4. Unspecified geometric tolerance according to ISO 2768-K。
   未注形位公差参照ISO-2768-K执行。
5. Make from forging:300-1010F；
   用300-1010F毛坯制造。

Description 产品名称	Elbow 5/8 MSAE × 1/2 MBSP 弯头 5/8 MSAE × 1/2 MBSP
Drawing No. 图纸编号	M040202324
REV 版次	A
Material Master No. 物料编号	040202324
Drawing Size 图幅	A4
Material 材质	HPb59-1
Sheet Number 页码	1/1
Attribute 属性	N/A
Third Angle Projection 第三视角	

Dimensions inside an oval are critical dimensions
椭圆内尺寸为关键尺寸

Linear Dimensions 线性尺寸	0 Decimal Place 整数	1 Decimal Place 1位小数	2 Decimal Place 2位小数	Angular Dimensions 角度尺寸	0 Decimal Place 整数	1 Decimal Place 1位小数
	±1.0	±0.2	±0.05		±2°	±0.5°

Ra 1.6

Tolerance Unless Stated Otherwise
未注尺寸公差

Estimated Weight 预估重量	124.54g	Approved_by 批准	Julian Parker	1/2/2019
Scale 比例	1:1	Checked_by 审核	Leo Wu	1/2/2019
Unit 绘图单位	mm	Drawn_by 绘图	Cai Wangwang	1/2/2019

HENRY